Acesse o endereço https://navegantes.cidade-online.com/VerificacaoDeAssinatura.aspx e digite o codigo: 00000000-0000-0000-0000-000000000000

CAIXA DE LIGAÇÃO Ø60 cm - SIMPLES

Sem Escala

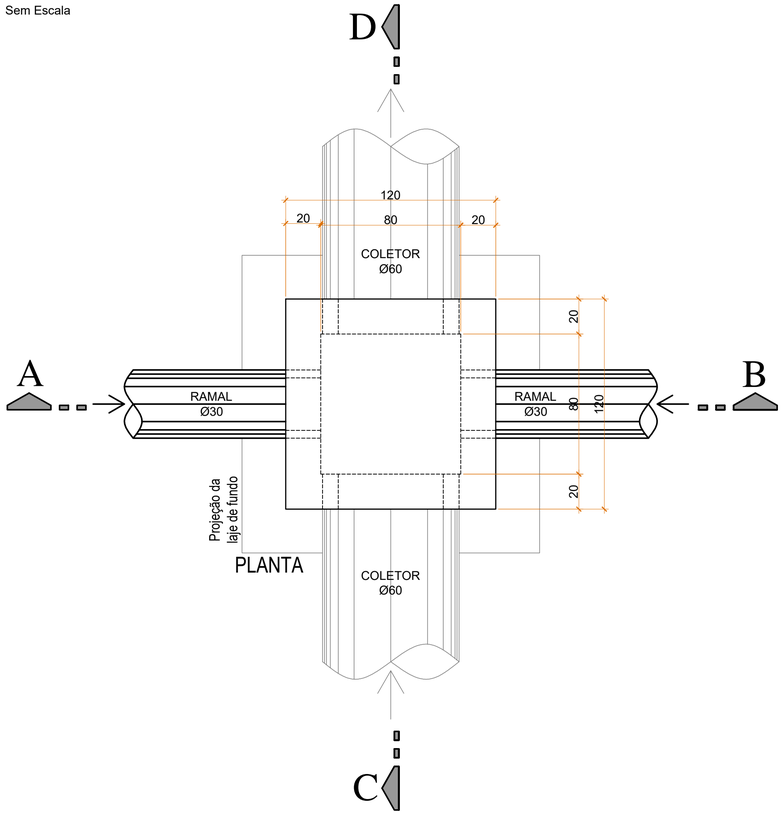

PLANTA

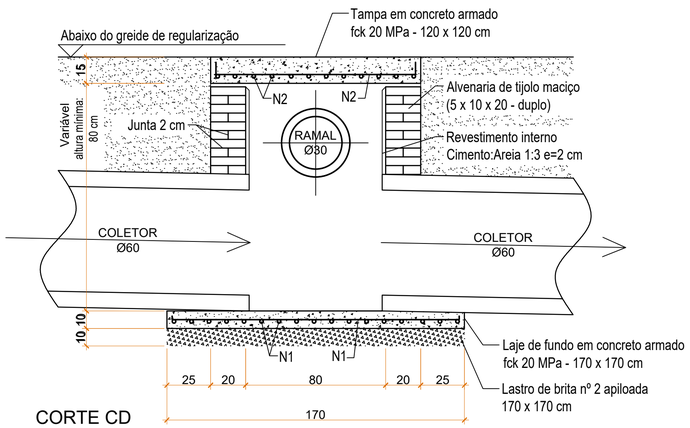

CORTE CD

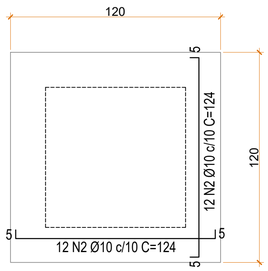

DETALHE DA TAMPA EM
CONCRETO ARMADO

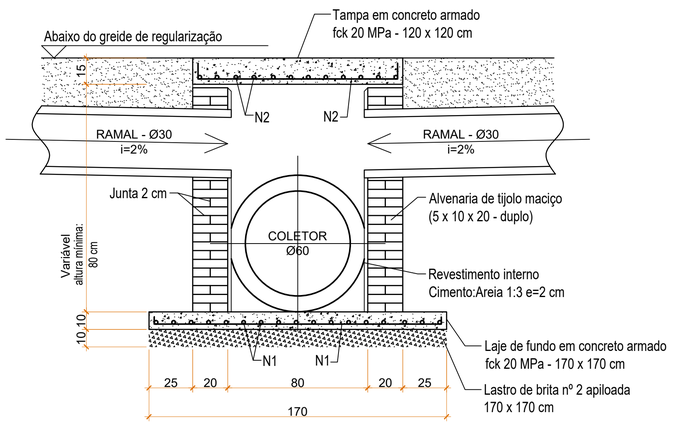

CORTE AB

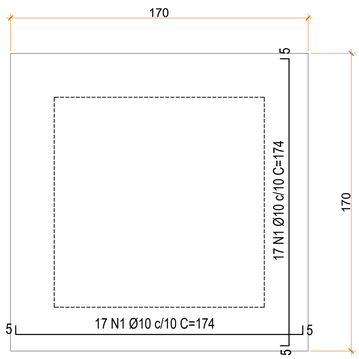

DETALHE DA LAJE DE FUNDO
EM CONCRETO ARMADO

Projeto de Infraestrutura Urbana

Prancha:
Projeto de Drenagem Pluvial

Responsável técnico:
Rafaela Brandt Soares

Obra:
Drenagem Pluvial - Caixa de ligação
Rua João Domingos da Costa

Localização:
Rua: João Domingos da Costa Nº: s/n
Bairro: Centro
CEP: 88375-000
Cidade/Estado: Navegantes - SC

Escala	Data	Revisão	Resumo de Areas:
s/ escala	28/05/2024		

Desenho	Projeto
Rafaela Brandt Soares	

E-mail: obras@navegantes.sc.gov.br
Site: www.navegantes.sc.gov.br Rua: João Emílio Nº 100
Centro, Navegantes-SC Fone: (47) 3342-9500

Nº Projeto: 05/05

1=> Assinado por: CN=RAFAELA BRANDT SOARES, Validade SIM, Algoritmo: SHA-256withRSA, Emissor: C=BR,O=Gov-BR,OU=AC Intermediária do Governo Federal do B
Brasil v1,CN=AC Final do Governo Federal do Brasil v1

para mais informações leia o código abaixo